Normblockpumpe mit axialem Eintritt N, N4

Preisliste: **hier klicken** ☞ http://seitzpumpen.homepage.t-online.de/PDF-Dateien/Preisliste/N.pdf ☜

Einsatzgebiet

Einstufige Kreiselpumpe mit axialem Eintritt, mit Lagerträger. Nennleistungen und Hauptabmessungen nach EN733.
„Black Pull-Out"-Ausführung, für leichte und schnelle Demontage und Wiedermontage.
Nenndrehzahl (50Hz): **N** = 2900min^{-1}
N4 = 1450min^{-1}
Anschlussstutzen: Flansch PN10, EN1092-2
Gegenflansche (auf Anfrage):

→ Baugrößen 32-160 bis 50-250 mit Gewindeflansche PN16 UNI2247
→ Baugrößen 65-125 bis 150-400 mit Vorschweißflansche PN10 UNI2277, UNI2278

- für Flüssigkeiten, auch mit leicht abrasiven Bestandteilen (Feststoffanteil 1-2mm bis max. 5%).
- zur Wasserversorgung
- für Heiz- und Klimaanlagen, Kühlkreisläufe
- für zivile und industrielle Einrichtungen
- für die Landwirtschaft
- für Feuerlöschanlagen
- zur Beregnung und Bewässerung

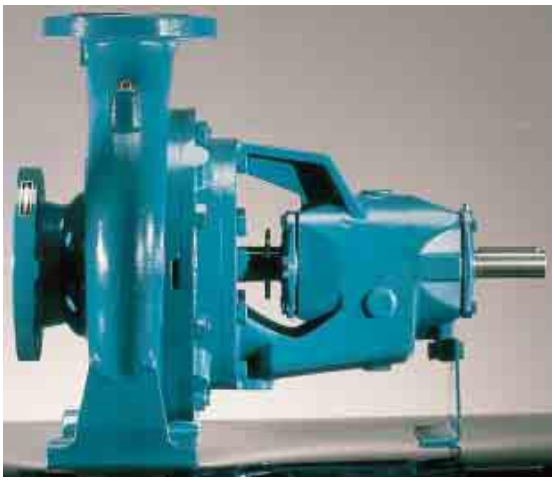

Einsatzbedingungen

- Medium-Temperatur: von -10°C bis 90°C
- Umgebungstemperatur: bis 40°C
- Höchstzulässiger Pumpendruck: 10Bar
- Vakuummetrische Saughöhe bis 7mtr
- Dauerbetrieb möglich

Aggregat mit Motor

Pumpentyp N zusammengebaut mit Normmotor Bauform B3

- Schutzart: IP 55
- Drehstrom für 400V Betriebsspannung
- Frequenz 50Hz

Werkstoffe

- Pumpengehäuse und Druckdeckel: Grauguss
- Welle: Chrom-Stahl
- Gleitringdichtung: Kohle/Keramik, NBR
- Laufrad: Grauguss bzw. bei N 32-125, 32-160, 32-200, 40-200 aus Messing

SEITZ KG • Pumpentechnik
Waldenserstr. 23
D- 71277 Rutesheim - Perouse
www.seitz-pumpen.de
Tel.: 07152 / 5 88 87
Tel.: 07152 / 90 113 40
Fax: 07152 / 90 113 50

N Normblockpumpe mit axialem Eintritt

Preisliste: **hier klicken** ☞ http://seitzpumpen.homepage.t-online.de/PDF-Dateien/Preisliste/N.pdf ☜

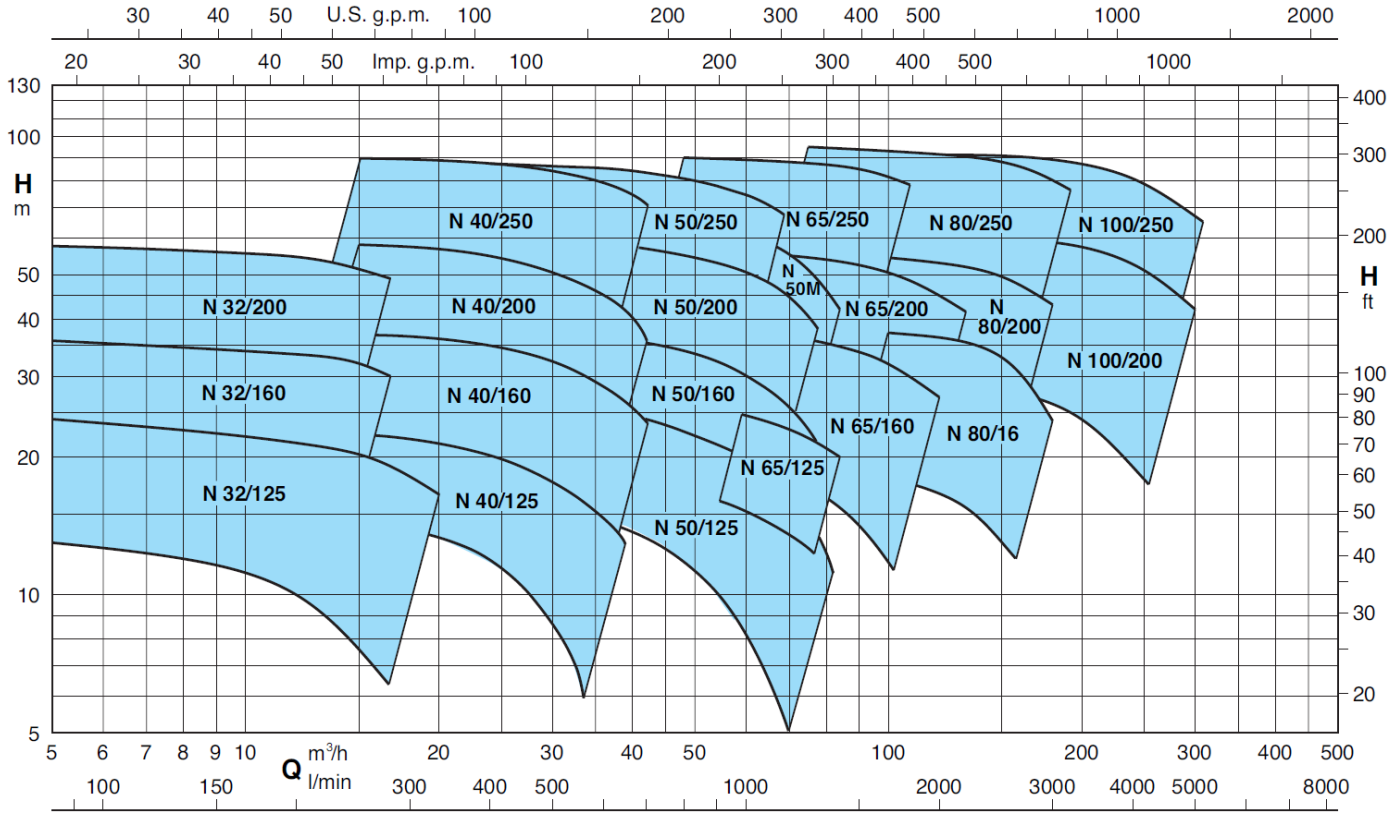

Technische Daten n=2900 1/min

PUMPE	MOTOR	P2 kW	Q m³/h / Q l/min	6,6 / 110	7,5 / 125	8,4 / 140	9,6 / 160	10,8 / 180	12 / 200	13,2 / 220	15 / 250	16,8 / 280	18,9 / 315	21 / 350	24 / 400	27 / 450	**30 / 500**	33 / 550	37,8 / 630	39 / 650	42 / 700	45 / 750	48 / 800
N 32-125F/A	71 B2	0,55		12,5 0,4	12,5 0,43	12 0,46	11,5 0,48	11 0,5	10,5 0,52	9,5 0,54	8 0,55	6* 0,56											
N 32-125D/A	80 A2 80 B2	0,75 1,1		18 0,63	18 0,67	17,5 0,7	17 0,75	16,5 0,79	16 0,83	15,5 0,86	14 0,9	12,5* 0,93	11* 0,95	8,5* 0,97									
N 32-125A/A	80 B2 90 S2	1,1 1,5		23 0,83	23 0,87	22,5 0,91	22 0,96	21,5 1,01	21 1,06	20,5 1,1	19,5 1,19	18* 1,26	16* 1,31	14* 1,35	10* 1,38								
N 32-125S/A	90 S2	1,5		23,5 0,86	23,5 0,9	23 0,94	22,5 1	22 1,06	21,5 1,12	21 1,17	20,5 1,25	19* 1,3	18,5* 1,36	16,5* 1,42	13* 1,49								
N 32-160B/A	90 S2 90 L2	1,5 2,2		29,5 1,1	29,5 1,17	29 1,23	28,5 1,30	27,5 1,37	27 1,43	26 1,48	25* 1,55	22,5* 1,63	20* 1,7	17,5* 1,75	12,5* 1,79								
N 32-160A/A	90 L2 100 L2	2,2 3		35,5 1,56	35,5 1,64	35 1,71	34,5 1,81	34 1,9	33,5 1,98	33 2,05	32* 2,16	30* 2,24	28* 2,33	25* 2,4	21* 2,47	15* 2,5							
N 32-200D/A	90 L2 100 L2	2,2 3		37,5 1,92	37 2	36 2,06	35 2,17	34 2,24	33 2,3	32 2,35	30 2,4	27* 2,45	22* 2,5										
N 32-200C/A	100 L2	3		44,5 2,17	44 2,28	43,5 2,36	43 2,5	42 2,63	41 2,74	40 2,83	38,5 2,97	36* 3,1	32* 3,2										
N 32-200A/A	112 M2 132 SA2	4 5,5		57 2,9	56,5 3,1	56 3,18	55,5 3,35	54,5 3,51	53,5 3,67	52,5 3,8	51 4	49* 4,2	46* 4,4										
N 40-125F/A	80 B2	1,1	**H** m								14 0,96	13,5 1,00	13 1,04	12 1,07	11 1,10	9,5 1,13	8 1,13	6 1,13					
N 40-125C/A	90 S2	1,5	P3 kW								17,5 1,21	17 1,26	16,5 1,32	16 1,38	15 1,44	13,5 1,49	12 1,53	10,5 1,56	7,5 1,57	6,5 1,57			
N 40-125A/A	90 L2	2,2									22 1,50	22 1,57	21,5 1,65	21 1,72	20 1,82	19 1,91	18 1,98	16,5 2,04	14 2,10	13 2,11	11,5 2,13		
N 40-160C/A	90 L2	2,2									23 1,55	22,5 1,63	22 1,72	21,5 1,80	20 1,90	18,5 1,99	16,5 2,06	14,5 2,12	11 2,17	10 2,17			
N 40-160B/A	100 L2	3									29 2,08	28,8 2,18	28 2,30	27,5 2,41	26,5 2,55	25 2,67	23,5 2,78	21,5 2,87	18 2,97	17 2,99	14 3,02		
N 40-160A/A	112 M2 132 SA2	4 5,5									37 2,70	36,5 2,84	36,5 3,01	36 3,18	35 3,35	33,5 3,53	32 3,72	30,5 3,84	27 4,01	26 4,05	23,5 4,12	20 4,20	17 4,22
N 40-200D/A	112 M2 132 SA2	4 5,5									39 3,20	38 3,35	37 3,51	35,5 3,66	33,5 3,86	30,5 4,03	27 4,18	22,5 4,30	14* 4,43				
N 40-200C/A	112 M2 132 SA2	4 5,5									41,5 3,44	40,5 3,59	39,5 3,78	38 3,95	36 4,15	33,5 4,32							
N 40-200B/A	132 SA2	5,5									50 3,96	49,5 4,18	48,5 4,41	47,5 4,64	45,5 4,92	43,5 5,17	41,5 5,39	37,5 5,60	30,5* 5,87				
N 40-200AR/A	132 SA2 132 SB2	5,5 7,5									55 4,50	54,5 4,70	54 5,07	53 5,30	51 5,65	49 5,95							
N 40-200A/A	132 SB2	7,5									57,5 4,78	57 5,04	56,5 5,34	55,5 5,63	54,5 6,03	52,5 6,40	50,5 6,70	48 7,01	42,5 7,34	40,5* 7,43	35* 7,62		
N 40-250C/A	132 MA2	9,2									61 5,86	61 6,16	60,5 6,49	59,5 6,82	58,5 7,28	56,5 7,72	53,5 8,07	49,5 8,48	41,5 9,02	40 9,15	33,5 9,35		
N 40-250B/A	160 MA2	11									69,5 6,87	69,5 7,19	69 7,56	68,5 7,91	67 8,47	65,5 8,91	63,5 9,35	60,5 9,75	53,5 10,40	51 10,54	45 10,93		
N 40-250A/A	160 MB2	15									90 9,31	90 9,73	89,5 10,21	89 10,68	88,5 11,34	87 11,98	85 12,60	83 13,19	77,5 14,00	76 14,21	70,5 14,65		

P2 Motornennleistung. P3 Leistungsbedarf. **H** Gesamtförderhöhe in m. * Maximale vakuummetrische Saughöhe 1-2 m. ° Minimale Zulaufhöhe 1 m.

SEITZ KG • Pumpentechnik
Waldenserstr. 23
D- 71277 Rutesheim - Perouse
www.seitz-pumpen.de
Tel.: 07152 / 5 88 87
Tel.: 07152 / 90 113 40
Fax: 07152 / 90 113 50

Normblockpumpe mit axialem Eintritt

N

Preisliste: **hier klicken** ☞ http://seitzpumpen.homepage.t-online.de/PDF-Dateien/Preisliste/N.pdf ☜

Technische Daten n=2900 1/min

PUMPE B-N	PUMPE N	MOTOR	P2 kW	Q m³/h	24	27	**30**	33	37,8	42	48	54	60	66	69	72	75	78	81	84	96
				Q l/min	400	450	**500**	550	630	700	800	900	1000	1100	1150	1200	1250	1300	1350	1400	1600
	N 50-125F/A	90 L2	2,2				15,5 1,87	15 1,93	14 2,02	13,5 2,09	12 2,14	10 2,18	8 2,14	6 2,10							
	N 50-125D/A	100 L2	3				20 2,5	19,5 2,58	18,5 2,7	18 2,81	16,5 2,91	14,5 2,96	13 2,98	10,5 2,92	9 2,9	8 2,87					
	N 50-125A/A	112 M2	4				24 3,11	24 3,22	23 3,39	22,5 3,54	21 3,69	19,5 3,78	17,5 3,85	15 3,87	14 3,86	12,5 3,84	11,5 3,81	10 3,79			
	N 50-125S/A	112 M2 132 SA2	4 5,5				26,5 3,38	26 3,52	25,5 3,71	24,5 3,87	23,5 4,04	22 4,18	20 4,25	18 4,29	16,5 4,29	15,5 4,28	14 4,26	13 4,24	11 4,22		
	N 50-160B/A	132 SA2	5,5				31 4,30	30,5 4,48	29,5 4,71	28 4,90	26 5,11	24 5,28	21,5 5,35	19 5,40	17,5 5,40	15,5 5,36	13,5 5,32	11,5 5,30	9,5 5,22		
	N 50-160A/A	132 SB2	7,5				38,5 5,44	38 5,67	37,5 6,02	36,5 6,31	34,5 6,67	32,5 6,95	30 7,18	27 7,30	25,5 7,34	24 7,38	22,5 7,41	20,5 7,42	19 7,46		
B-N 50-200B/A	N 50-200B/A	132 MA2	9,2		48 5,81	47,5 6,13	47,5 6,44	47 6,73	45,5 7,18	44,5 7,55	42,5 8,02	40 8,43	37 8,77	33 9,01	30,5 9,08	28 9,15	25,5 9,19	23 9,23			
B-N 50-200A/A	N 50-200A/A	160 MA2	11	**H** m	55 6,92	55 7,29	54,5 7,65	54,5 7,99	53,5 8,56	52 8,99	50 9,57	48 10,05	45 10,45	41,5 10,75	39,5 10,89	37 10,98	35 11,11	32,5 11,15			
B-N 50-200S/A	N 50-200S/A	160 MB2	15	P3 kW	60 7,56	60 7,98	59,5 8,39	59,5 8,79	58,5 9,38	57,5 9,82	55,5 10,48	53,5 11,05	50,5 11,54	47 11,85	45 12,02	43 12,20	40,5 12,30	37 12,40			
B-N 50-250C/A	N 50-250C/A	160 MA2	11		55 7,28	54,5 7,68	54 8,06	53 8,42	51,5 8,98	49,5 9,42	46,0 9,99	41,5 10,42	35,5 10,75	28,5* 10,95	24,5* 11,08						
B-N 50-250B/A	N 50-250B/A	160 MB2	15		69 9,62	68,5 10,08	68 10,58	67,5 11,05	66 11,68	64 12,32	61 13,05	57 13,77	52,5 14,20	46,5* 14,77	43* 14,98						
B-N 50-250A/A	N 50-250A/A	160 L2	18,5		80,5 11,75	80,5 12,33	80 12,92	79,5 13,56	78,5 14,47	77 15,20	74,5 16,10	71,5 16,94	67 17,65	61,5* 18,25	58,5* 18,55						
B-N 50-250S/A	N 50-250S/A	180 M2	22		88,5 12,76	88,5 13,46	88 14,15	87 14,85	86 15,93	84 16,84	81,5 17,92	78,5 19,02	75 19,91	71 20,62	68,5 20,96						
B-N 50M/E/A	N 50M/E/A	160 MA2	11			48 7,5	47,5 8	47 8,5	46 9	45 9,4	43 10	40 10,4	37 11	32 11,3	29,5 11,4	27 11,5	24 11,8				
B-N 50M/D/A	N 50M/D/A	160 MB2	15				57 9,3	56,5 9,9	56 10,5	55 11	53 12,3	51 12,6	48 13	44,5 13,6	42 14,2	39,5 15	37 15,1	32 15,2	29 15,3	25* 15,4	
B-N 50M/C/A	N 50M/C/A	160 L2	18,5				68 11,8	67,5 12,3	67 12,9	66,5 13,6	65 14,7	63 15,4	61 16,2	58 16,8	56 17,4	53,5 18,2	51,5 18,4	48 18,6	45,5 18,8	42* 19	

PUMPE B-N	PUMPE N	MOTOR	P2 kW	Q m³/h	24	27	**30**	33	37,8	42	48	54	60	66	72	84	96	**108**	120	132	150
				Q l/min	400	450	**500**	550	630	700	800	900	1000	1100	1200	1400	1600	**1800**	2000	2200	2500
	N 65-125E/A	112 M2	4						18 3,1	17,5 3,2	17 3,35	16,5 3,5	16 3,6	15 3,65	13,5* 3,7	11* 3,75	8* 3,7				
	N 65-125C/A	132 SA2	5,5						22 3,9	21,5 4,1	21 4,3	20,5 4,45	20 4,6	19,5 4,75	18 4,95	15,5* 5,1	12,5* 5,15				
	N 65-125A/A	132 SB2	7,5						26 4,85	25,5 5	25 5,25	24,5 5,5	24 5,7	23,5 5,9	22 6,1	20* 6,25	17* 6,35				
	N 65-160E/A	132 SA2	5,5								20 4,15	19,5 4,4	19 4,5	18,5 4,65	17 4,9	15,5 5,1	13* 5,2	10* 5,25			
	N 65-160D/A	132 SB2	7,5								26 5,4	25,5 5,8	25 6,1	24,5 6,25	23,5 6,6	22 6,9	20* 7,25	16,5* 7,35	13* 7,45		
	N 65-160C/A	132 MA2	9,2	**H** m							30 6,4	29,5 6,75	29 7,1	28,5 7,45	28 7,85	26,5 8,15	24,5* 8,65	21,5* 8,85	18* 9,2		
	N 65-160B/A	160 MA2	11	P3 kW							33,5 7,6	33 8,1	32,5 8,45	32 8,8	31 9,35	30 9,85	28* 10,35	25,5* 10,8	22* 11		
	N 65-160A/A	160 MB2	15								38 8,8	37,5 9,25	37 9,7	36,5 10,1	36 10,7	35 11,2	33* 11,75	30,5* 12,3	27* 12,6		
B-N 65-200C/A	N 65-200C/A	160 MB2	15								44 10,4	43,5 11	43 11,6	42,5 12,1	41 12,8	39,5 13,2	37,5* 13,8	35* 14,6	31* 14,8	27* 15,2	
B-N 65-200B/A	N 65-200B/A	160 L2	18,5								50 12,25	49,5 12,85	49 13,45	48,5 14	47,5 14,75	46,5 15,4	44,5* 16,3	42* 17,1	39* 17,7	35* 18,4	
B-N 65-200A/A	N 65-200A/A	180 M2	22								56,5 13,6	56 14,3	55,5 15	55 15,7	54,5 16,65	53,5 17,6	51* 18,6	48,5* 19,5	45,5* 20,4	41,5* 21	
B-N 65-250C	N 65-250C	180 M2	22								64 15,3	63,5 16,2	63 17,1	61,5* 18	60* 19	57,5 20	54,5* 21	50* 22			
B-N 65-250B	N 65-250B	200 LA2	30								79,5 20,2	79 21,3	78,5 22,3	78* 23,3	77* 24,7	75* 26	72* 27,7	67* 29,3			
B-N 65-250A	N 65-250A	200 LB2	37								90 23,6	89,5 25	89 26,2	88,5* 27,3	87,5* 29	86* 30,5	83,5* 32,5	78,5* 34			

PUMPE B-N	PUMPE N	MOTOR	P2 kW	Q m³/h	60	66	75	84	96	**108**	120	132	150	168	180	192	210	240	270	300
				Q l/min	1000	1100	1250	1400	1600	**1800**	2000	2200	2500	2800	3000	3200	3500	4000	4500	5000
	N 80-160E/A	132 SB2 132 MA2	7,5 9,2				20 6,8	19,3 7,1	18,5 7,4	17,5* 7,7	16,5* 7,9	15,5 8,1	13* 8,15							
	N 80-160D/A	132 MA2	9,2				23 7,85	22,5 8,05	22 8,45	21* 8,85	19,5* 9,1	18* 9,25	15* 9,5							
	N 80-160C/A	160 MA2	11				27,5 9,6	27 9,9	26,5 10,3	25,5* 10,6	24,5* 10,9	23* 11,1	20* 11,5	16 11,7						
	N 80-160B/A	160 MB2	15				34 11,8	33,5 12,4	33 13	32,5* 13,4	32* 13,8	31* 14,1	28* 14,6	23* 15	18* 15					
	N 80-160A/A	160 L2	18,5				38,5 13,5	38 14,1	37,5 14,8	37* 15,5	36,5* 16,2	36* 16,8	33* 17,7	29* 18,4	24* 18,5					
B-N 80-200B	N 80-200B	180 M2	22				46,5 15,7	46 16,6	45,5 17,7	44,5 18,6	43,5* 19,4	42* 20,2	39* 21,3	35,5* 21,8	32* 22					
B-N 80-200A	N 80-200A	200 LA2	30				56 20	55,5 21,1	55 22,3	54 23,5	53* 24,7	52* 25,7	49,5* 27,2	46* 28,5	43* 29,3					
B-N 80-250E	N 80-250E	180 M2	22				51 16,2	50 17,1	48,5 18,2	46,5 19,1	44,5* 20	42* 20,6	38* 21,4	33* 21,9	29* 22					
B-N 80-250D	N 80-250D	200 LA2	30	**H** m			65 21,3	64 22,3	62,5 24	61 25,3	59* 26,5	56,5* 27,5	53* 28,6	49* 29,4	45,5* 29,8	41* 30				
B-N 80-250C	N 80-250C	200 LB2	37	P3 kW			73,5 24,6	73 26	72 27,8	70,5 29,5	69* 31	67* 32,4	63* 33,8	59* 35,2	55,5* 35,7	51,5* 36,2				
B-N 80-250B	N 80-250B	225 M2	45				84 29	83,5 30,7	82,5 32,9	81,5 35	80* 36,7	78* 38,3	74,5* 40,1	70,5* 41,8	67* 43	63* 44,1				
B-N 80-250A	N 80-250A	250 M2	55				95 33,7	94,5 35,6	93,5 38,1	92,5 40,5	91,5* 42,7	90* 44,8	87,5* 47,4	84* 50	80,5* 51,5	76,5* 53				
B-N 100-200E	N 100-200E	160 L2	18,5							30 14,5	29,5 15,1	29 15,7	28 16,6	27 17,2	26* 17,6	25* 17,9	23* 18,3	19* 18,4		
B-N 100-200D	N 100-200D	180 M2	22							36 17,1	35,5 17,8	35 18,5	34 19,5	33 20,2	32* 20,7	31* 21,1	29* 21,6	24,5* 22	19* 22	
B-N 100-200C	N 100-200C	200 LA2	30							45 22	44,5 22,9	44 23,8	43,5 25,1	42,5 26,2	41,5* 26,9	40,5* 27,5	39* 28,3	34,5* 29,4	29* 29,8	22° 30
B-N 100-200B	N 100-200B	200 LB2	37							54 27,1	53,5 28,3	53 29,4	52,5 30,9	51,5 32,2	50,5* 33,3	49,5* 34	48* 34,9	44* 36,3	38,5* 37	32° 37,2
B-N 100-200A	N 100-200A	225 M2	45							61,5 31	61 32,4	60,5 33,8	60 35,8	59,5 37,7	58,5* 39	58* 40	56,5* 41,5	53* 43,5	48* 45	42° 45,5
B-N 100-250B	N 100-250B	250 M2	55							73,5 39	73 40,6	72,5 42,1	71,5 44,3	70 46,4	68,5* 47,8	67* 48,8	65* 50,5	61* 52,9	55,5* 54,7	48,5° 55,8
B-N 100-250A	N 100-250A	280 S2	75							91 50	90,5 52,5	90 55	89,5 58,5	88,5 61,5	88* 63,5	87* 65,5	85* 68	81* 71,5	75* 74,5	67° 75,5

N Standardausführung.
B-N Bronze-Ausführung.
P2 Motornennleistung.
P3 Leistungsbedarf.
H Gesamtförderhöhe in m.
° Minimale Zulaufhöhe 1 m.
* Maximale vakuummetrische Saughöhe 1-2 m.

SEITZ KG • Pumpentechnik
Waldenserstr. 23
D- 71277 Rutesheim - Perouse
www.seitz-pumpen.de
Tel.: 07152 / 5 88 87
Tel.: 07152 / 90 113 40
Fax: 07152 / 90 113 50

N4 Normblockpumpe mit axialem Eintritt

***Preisliste:* hier klicken** ☞ http://seitzpumpen.homepage.t-online.de/PDF-Dateien/Preisliste/N.pdf ☜

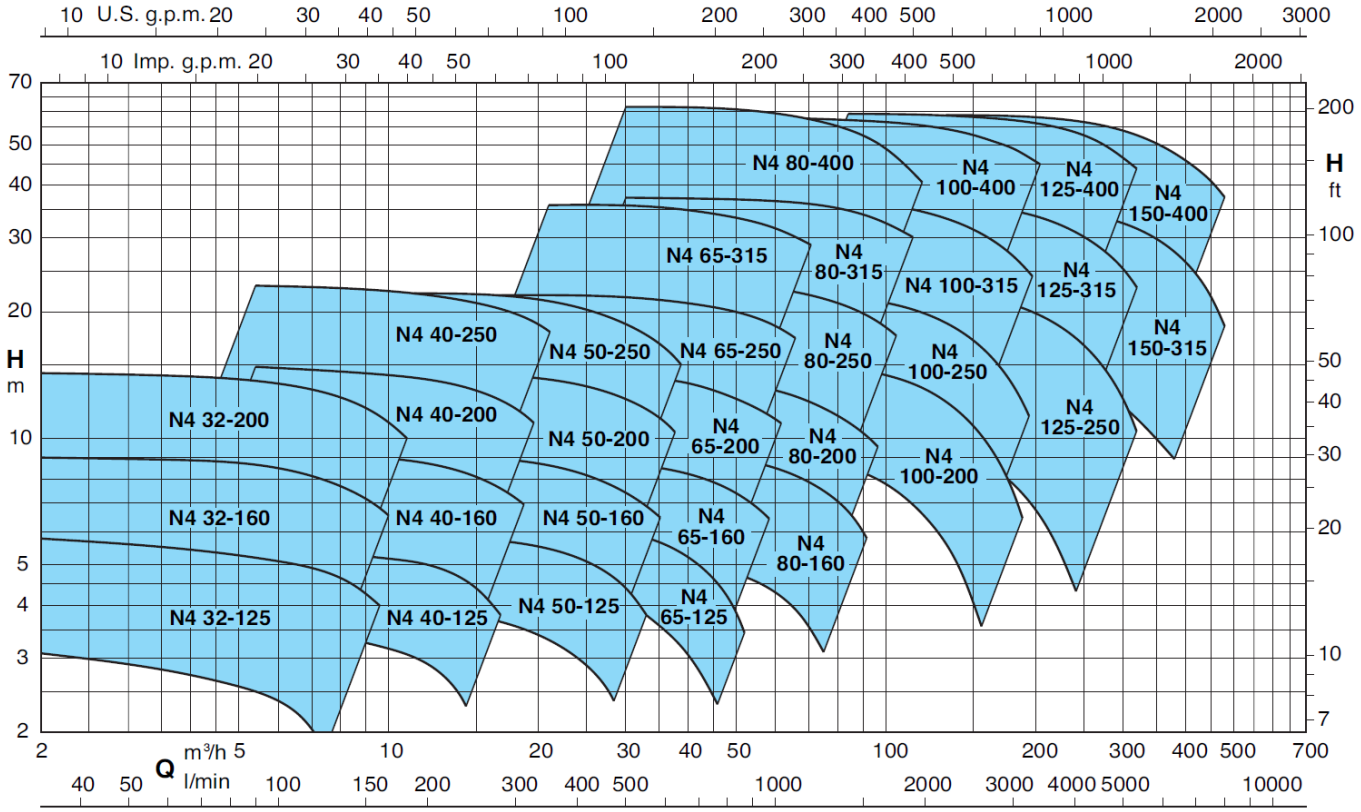

Technische Daten n=1450 1/min

PUMPE	MOTOR	P2 kW	Q m³/h	2,4	3	3,6	4,2	4,8	5,4	**6**	6,6	7,5	8,4	9,6	10,8	12	13,2		
			Q l/min	40	50	60	70	80	90	**100**	110	125	140	160	180	200	220		
N4 32-125F/A	71 A4	0,25	H m / P3 kW	3 0,04	2,9 0,047	2,8 0,051	2,7 0,055	2,6 0,059	2,5 0,063	2,4 0,067	2,2 0,07	1,8 0,075	1,5 0,08						
N4 32-125D/A	71 A4	0,25		4,6 0,07	4,5 0,075	4,4 0,08	4,3 0,085	4,2 0,09	4,1 0,095	4 0,1	3,8 0,105	3,5 0,115	3,2 0,12	2,6 0,13	2 0,13				
N4 32-125A/A	71 A4	0,25		5,7 0,09	5,6 0,1	5,5 0,11	5,4 0,115	5,3 0,12	5,2 0,125	5,1 0,13	5 0,135	4,8 0,145	4,5 0,15	4 0,16	3,3 0,17				
N4 32-160B/A	71 B4	0,37		7,6 0,13	7,5 0,14	7,4 0,15	7,3 0,16	7,2 0,17	7,1 0,18	6,9 0,19	6,7 0,2	6,3 0,21	5,9 0,215	5,2 0,23	4,2 0,235				
N4 32-160A/A	71 B4	0,37		9 0,17	8,95 0,18	8,9 0,19	8,8 0,2	8,7 0,21	8,6 0,22	8,5 0,23	8,3 0,24	7,9 0,26	7,5 0,275	6,8 0,29	6 0,305	5,1* 0,315			
N4 32-200B/A	80 A4	0,55		12,5 0,28	12,4 0,3	12,3 0,315	12,2 0,33	12 0,345	11,8 0,36	11,6 0,375	11,2 0,39	10,6 0,41	10 0,43	8,9 0,455	7,6 0,48	6,2* 0,5	4,7* 0,515		
N4 32-200A/A	80 B4	0,75		14,3 0,35	14,2 0,375	14,1 0,4	14 0,42	13,9 0,44	13,7 0,46	13,5 0,48	13,3 0,5	12,9 0,525	12,3 0,55	11,3 0,585	10,2 0,61	8,9* 0,635	7,5* 0,655		

PUMPE	MOTOR	P2 kW	Q m³/h	5,4	**6**	6,6	7,5	8,4	9,6	10,8	12	13,2	15	16,8	18,9	21	**24**	27	30
			Q l/min	90	**100**	110	125	140	160	180	200	220	250	280	315	350	**400**	450	500
N4 40-125F/A	71 A4	0,25	H m / P3 kW	3,8 0,108	3,8 0,113	3, 0,117	3,7 0,124	3,6 0,129	3,5 0,136	3,3 0,142	3,0 0,146	2,8 0,150	2,3 0,152	1,8 0,152					
N4 40-125C/A	71 B4	0,37		4,6 0,132	4,6 0,138	4,5 0,146	4,5 0,154	4,4 0,162	4,3 0,171	4,2 0,179	4,0 0,187	3,8 0,193	3,4 0,200	3,0 0,205	2,4 0,207				
N4 40-125A/A	71 B4	0,37		5,7 0,163	5,7 0,171	5,6 0,179	5,6 0,188	5,6 0,199	5,5 0,211	5,4 0,224	5,3 0,235	5,1 0,245	4,8 0,259	4,4 0,270	3,9 0,279	3,2 0,285			
N4 40-160C/A	71 B4	0,37		6,1 0,17	6 0,18	5,9 0,19	5,9 0,2	5,8 0,21	5,6 0,23	5,4 0,24	5,2 0,25	5 0,26	4,5 0,27	3,9 0,28	3,1 0,29	2,3 0,3			
N4 40-160B/A	80 A4	0,55		7,6 0,22	7,6 0,23	7,6 0,24	7,6 0,26	7,6 0,27	7,3 0,29	7,1 0,31	6,9 0,32	6,6 0,34	6,3 0,36	5,7 0,38	5 0,39	4 0,4	2,7 0,41		
N4 40-160A/A	80 B4	0,75		9,6 0,28	9,6 0,3	9,6 0,31	9,6 0,33	9,4 0,35	9,3 0,37	9,1 0,4	9 0,42	8,8 0,44	8,4 0,47	7,9 0,49	7,2 0,51	6,4 0,53	5,1 0,55	3,5* 0,56	
N4 40-200B/A	90 S4	1,1		13 0,51	12,9 0,53	12,8 0,53	12,7 0,54	12,6 0,57	12,4 0,60	12,2 0,63	12 0,66	11,5 0,68	10,8 0,71	10 0,75	8,6 0,78	7 0,81	0,83		
N4 40-200A/A	90 S4	1,1		14,8 0,59	14,7 0,6	14,6 0,6	14,5 0,61	14,4 0,64	14,2 0,67	14,2 0,71	14 0,74	13,8 0,77	13,6 0,8	13 0,85	12,2 0,9	11,3 0,94	10 0,97		
N4 40-250C/A	90 L4	1,5		17,4 0,689	17,3 0,715	17,2 0,74	17,2 0,779	17 0,817	16,8 0,865	16,6 0,912	16,3 0,967	16 1,018	15,1 1,092	13,8 1,134	12,1 1,178	10,4 1,248	7,2 1,301	2,8 1,348	
N4 40-250B/A	100 LA4	2,2		21,4 0,908	21,5 0,942	21,4 0,99	21,3 1,025	21,2 1,075	21 1,140	20,9 1,203	20,8 1,266	20,5 1,327	20 1,405	19,5 1,482	18,3 1,567	16,4 1,645	13,3 1,752	10 1,815	5* 1,887
N4 40-250A/A	100 LB4	3		22,9 1,068	22,8 1,104	22,9 1,15	22,9 1,193	22,8 1,246	22,5 1,316	22,5 1,385	22,2 1,454	22 1,521	21,8 1,638	21,4 1,733	20,4 1,817	18,9 1,933	16 2,068	12,6 2,168	8* 2,267

N Standardausführung. P2 Motornennleistung. **H** Gesamtförderhöhe in m. * Maximale vakuummetrische Saughöhe 1-2 m.
B-N Bronze-Ausführung. P3 Leistungsbedarf.

SEITZ KG • Pumpentechnik
Waldenserstr. 23
D- 71277 Rutesheim - Perouse
www.seitz-pumpen.de
Tel.: 07152 / 5 88 87
Tel.: 07152 / 90 113 40
Fax: 07152 / 90 113 50

Normblockpumpe mit axialem Eintritt **N4**

Preisliste: **hier klicken** ☞ http://seitzpumpen.homepage.t-online.de/PDF-Dateien/Preisliste/N.pdf ☜

Technische Daten n=1450 1/min

PUMPE B-N4	PUMPE N4	MOTOR	P2 kW	Q m³/h	10,8	12	13,2	15	16,8	18,9	21	**24**	27	30	33	37,8	42	48		
				Q l/min	180	200	220	250	280	315	350	**400**	450	500	550	630	700	800		
	N4 50-125F/A	71 B4	0,37	H m / P3 kW	4,2 / 0,209	4,1 / 0,219	4,1 / 0,229	4,0 / 0,243	3,9 / 0,256	3,7 / 0,268	3,5 / 0,279	3,2 / 0,291	2,8 / 0,292	2,3 / 0,291	1,8 / 0,287					
	N4 50-125D/A	80 A4	0,55		5,2 / 0,27	5,2 / 0,29	5,2 / 0,3	5,1 / 0,32	5,0 / 0,33	4,8 / 0,35	4,6 / 0,37	4,3 / 0,38	3,9 / 0,39	3,4 / 0,39	2,8 / 0,39					
	N4 50-125A/A	80 B4	0,75		6,2 / 0,332	6,1 / 0,348	6,1 / 0,363	6,0 / 0,385	5,9 / 0,405	5,8 / 0,426	5,6 / 0,446	5,3 / 0,469	5,0 / 0,486	4,5 / 0,495	3,9 / 0,498	2,9 / 0,493				
	N4 50-125S/A	80 B4	0,75		6,8 / 0,366	6,7 / 0,382	6,7 / 0,399	6,6 / 0,422	6,5 / 0,444	6,4 / 0,471	6,2 / 0,495	6,0 / 0,524	5,6 / 0,545	5,2 / 0,558	4,6 / 0,564	3,6 / 0,561				
	N4 50-160B/A	90 S4	1,1		8,2 / 0,449	8,2 / 0,469	8,2 / 0,496	8,1 / 0,524	8 / 0,555	7,8 / 0,584	7,6 / 0,610	7,2 / 0,643	6,7 / 0,671	6,2 / 0,683	5,5 / 0,692	4,4 / 0,687	3,3 / 0,673			
	N4 50-160A/A	90 S4	1,1		9,6 / 0,555	9,6 / 0,578	9,6 / 0,600	9,5 / 0,632	9,5 / 0,670	9,3 / 0,705	9,1 / 0,742	8,8 / 0,778	8,3 / 0,811	7,8 / 0,833	7,2 / 0,850	6,1 / 0,862	4,9 / 0,861	3,1* / 0,844		
B-N4 50-200C/A	N4 50-200C/A	90 S4	1,1		11,8 / 0,617	11,8 / 0,647	11,7 / 0,682	11,7 / 0,720	11,5 / 0,759	11,3 / 0,801	10,9 / 0,841	10,4 / 0,888	9,8 / 0,927	9 / 0,957	8,1 / 0,979	6,3 / 1,005	4,7 / 1,010			
B-N4 50-200B/A	N4 50-200B/A	90 L4	1,5		13,4 / 0,772	13,4 / 0,807	13,4 / 0,840	13,3 / 0,889	13,1 / 0,949	12,9 / 0,998	12,6 / 1,051	12,1 / 1,115	11,5 / 1,171	10,8 / 1,213	9,9 / 1,251	8,2 / 1,278	6,4 / 1,299	3,7 / 1,301		
B-N4 50-200A/A	N4 50-200A/A	100 LA4	2,2		14,9 / 0,883	14,9 / 0,923	14,9 / 0,962	14,9 / 1,019	14,8 / 1,074	14,6 / 1,135	14,4 / 1,194	14 / 1,273	13,4 / 1,345	12,8 / 1,409	12 / 1,464	10,4 / 1,535	8,6 / 1,576	6 / 1,596		
B-N4 50-250D/A	N4 50-250D/A	100 LA4	2,2		14,5 / 0,843	14,4 / 0,886	14,3 / 0,929	14 / 0,990	13,7 / 1,049	13,4 / 1,098	13 / 1,160	12,2 / 1,230	11,2 / 1,300	9,7 / 1,364	8,1 / 1,395	5,4 / 1,435	2,3 / 1,468			
B-N4 50-250C/A	N4 50-250C/A	100 LA4	2,2		17,8 / 1,091	17,8 / 1,140	17,7 / 1,188	17,5 / 1,258	17,2 / 1,324	16,8 / 1,397	16,4 / 1,465	15,7 / 1,554	14,9 / 1,633	13,8 / 1,700	12,4 / 1,755	9,7 / 1,818	6,8 / 1,844			
B-N4 50-250B/A	N4 50-250B/A	100 LB4	3		20,7 / 1,374	20,7 / 1,437	20,7 / 1,499	20,6 / 1,591	20,4 / 1,680	20 / 1,781	19,5 / 1,878	18,9 / 2,009	18,2 / 2,130	17,1 / 2,241	15,9 / 2,320	13,2 / 2,448	10,6 / 2,510	5,8* / 2,580		
B-N4 50-250A/A	N4 50-250A/A	112 M4	4		22,7 / 1,493	22,7 / 1,561	22,6 / 1,628	22,5 / 1,728	22,4 / 1,825	22,1 / 1,935	21,6 / 2,042	21 / 2,186	20,2 / 2,322	19,4 / 2,445	18,3 / 2,557	16,4 / 2,706	13,6 / 2,804	9* / 2,893		

PUMPE B-N4	PUMPE N4	MOTOR	P2 kW	Q m³/h	21	**24**	27	30	33	37,8	42	**48**	54	60	66	75	84	96	108	120
				Q l/min	350	**400**	450	500	550	630	700	**800**	900	1000	1100	1250	1400	1600	1800	2000
	N4 65-125E/A	80 B4	0,75	H m / P3 kW	4,4 / 0,39	4,3 / 0,41	4,2 / 0,43	4 / 0,445	3,8 / 0,46	3,3 / 0,465	2,8 / 0,47									
	N4 65-125C/A	80 B4	0,75		5,4 / 0,51	5,3 / 0,54	5,2 / 0,56	5 / 0,58	4,8 / 0,6	4,4 / 0,62	4 / 0,63	3 / 0,64								
	N4 65-125A/A	90 S4	1,1		6,3 / 0,63	6,2 / 0,66	6,1 / 0,685	6 / 0,71	5,8 / 0,735	5,5 / 0,76	5 / 0,78	4,2 / 0,79	3 / 0,8							
	N4 65-160C/A	90 S4	1,1		6,3 / 0,59	6,2 / 0,62	6,1 / 0,65	6 / 0,675	5,8 / 0,7	5,6 / 0,74	5,3 / 0,77	4,8 / 0,81	4 / 0,83	3,1 / 0,84						
	N4 65-160B/A	90 S4	1,1		7,5 / 0,71	7,4 / 0,76	7,3 / 0,8	7,2 / 0,84	7 / 0,87	6,8 / 0,92	6,5 / 0,96	6 / 1	5,3 / 1,03	4,4 / 1,04	3,5* / 1,05					
	N4 65-160A/A	90 L4	1,5		9 / 0,91	8,9 / 0,97	8,8 / 1,02	8,7 / 1,07	8,6 / 1,12	8,4 / 1,18	8,1 / 1,23	7,6 / 1,29	6,9 / 1,34	6,2 / 1,38	5,3* / 1,4	3,8* / 1,4				
B-N4 65-200B/A	N4 65-200B/A	100 LA4	2,2		11,9 / 1,25	11,8 / 1,33	11,7 / 1,4	11,6 / 1,47	11,4 / 1,53	11,1 / 1,62	10,8 / 1,69	10,2 / 1,78	9,5 / 1,86	8,7 / 1,93	7,8* / 1,98	6,2* / 2	4,3* / 2			
B-N4 65-200A/A	N4 65-200A/A	100 LB4	3		14,1 / 1,57	14 / 1,66	13,9 / 1,75	13,8 / 1,84	13,7 / 1,91	13,4 / 2,02	13,1 / 2,13	12,6 / 2,24	11,9 / 2,35	11,1 / 2,46	10,2* / 2,56	8,8* / 2,65	7,2* / 2,7			
B-N4 65-250B	N4 65-250B	112 M4	4		18 / 2,02	17,9 / 2,14	17,8 / 2,26	17,7 / 2,38	17,6 / 2,5	17,3 / 2,66	16,9 / 2,8	16,3 / 3	15,4 / 3,18	14,4 / 3,36	13,1* / 3,5	10,8* / 3,68	8,5* / 3,82			
B-N4 65-250A	N4 65-250A	132 S4	5,5		21,9 / 2,74	21,8 / 2,88	21,7 / 3,02	21,6 / 3,16	21,5 / 3,3	21,2 / 3,52	20,8 / 3,72	20,2 / 3,97	19,5 / 4,22	18,5 / 4,43	17,5* / 4,63	15,4* / 4,91	12,8* / 5,15			
	N4 65-315C	132 S4	5,5		25,8 / 3,12	25,7 / 3,31	25,5 / 3,49	25,3 / 3,67	25 / 3,83	24,4 / 4,05	23,8 / 4,25	22,8 / 4,5	21,5 / 4,75	20 / 4,96	18,2* / 5,12	15* / 5,3	11* / 5,44			
	N4 65-315B	132 MA4	7,5		31 / 3,97	31 / 4,23	30,9 / 4,45	30,8 / 4,65	30,6 / 4,85	30,2 / 5,15	29,7 / 5,4	28,8 / 5,75	27,8 / 6,1	26,5 / 6,4	25* / 6,65	22,2* / 7	18,6* / 7,2			
	N4 65-315A	132 MB4	9,2		35,9 / 4,8	35,9 / 5,1	35,8 / 5,4	35,7 / 5,6	35,5 / 5,8	35,1 / 6,15	34,6 / 6,5	33,8 / 6,9	32,8 / 7,3	31,6 / 7,6	30,2* / 7,9	27,8* / 8,3	25* / 8,7			

PUMPE B-N4	PUMPE N4	MOTOR	P2 kW	Q m³/h	30	33	37,8	42	**48**	54	60	66	75	84	96	108	**120**	132	150	168
				Q l/min	500	550	630	700	**800**	900	1000	1100	1250	1400	1600	1800	**2000**	2200	2500	2800
	N4 80-160C/A	90 S4	1,1	H m / P3 kW	5,4 / 0,79	5,3 / 0,81	5,2 / 0,84	5 / 0,87	4,8 / 0,9	4,6 / 0,93	4,3 / 0,95	3,9 / 0,96	3,1 / 0,97							
	N4 80-160B/A	90 L4	1,5		6,7 / 1,02	6,6 / 1,05	6,5 / 1,1	6,3 / 1,13	6,1 / 1,18	5,9 / 1,23	5,6 / 1,27	5,2 / 1,29	4,6 / 1,32	3,7 / 1,35						
	N4 80-160A/A	100 LA4	2,2		9,6 / 1,44	9,5 / 1,49	9,4 / 1,57	9,2 / 1,63	9 / 1,72	8,8 / 1,8	8,5 / 1,88	8,1 / 1,94	7,5 / 2,02	6,7 / 2,07	5,2 / 2,1					
B-N4 80-200C	N4 80-200C	100 LA4	2,2		10,3 / 1,56	10,2 / 1,62	10,1 / 1,7	10 / 1,77	9,8 / 1,86	9,5 / 1,93	9,1 / 2	8,6 / 2,06	7,7 / 2,13	6,6 / 2,18	4,6 / 2,2					
B-N4 80-200B	N4 80-200B	100 LB4	3		12,1 / 1,8	12 / 1,88	11,9 / 2	11,8 / 2,1	11,7 / 2,22	11,4 / 2,33	11,1 / 2,43	10,6 / 2,52	9,8 / 2,62	9 / 2,68	7,5 / 2,72	5,7* / 2,72				
B-N4 80-200A	N4 80-200A	112 M4	4		13,9 / 2,13	13,8 / 2,22	13,7 / 2,35	13,6 / 2,48	13,5 / 2,65	13,3 / 2,8	13 / 2,94	12,6 / 3,05	11,8 / 3,2	11 / 3,35	9,6 / 3,44	7,9* / 3,46	6* / 3,44			
B-N4 80-250C	N4 80-250C	112 M4	4		16,9 / 2,37	16,8 / 2,5	16,7 / 2,65	16,6 / 2,8	16,3 / 3	15,9 / 3,2	15,4 / 3,35	14,8 / 3,49	13,9 / 3,68	12,7 / 3,83	11,1 / 3,97	9,3* / 3,98	7,2* / 3,88			
B-N4 80-250B	N4 80-250B	132 S4	5,5		20,7 / 3,25	20,6 / 3,38	20,5 / 3,58	20,4 / 3,75	20,3 / 4	20 / 4,23	19,6 / 4,42	19,1 / 4,6	18,2 / 4,87	17,1 / 5,13	15,4 / 5,35	13,5* / 5,49	11,4* / 5,55	9* / 5,45		
B-N4 80-250A	N4 80-250A	132 MA4	7,5		23,7 / 3,94	23,7 / 4,1	23,6 / 4,33	23,5 / 4,54	23,3 / 4,83	23 / 5,08	22,7 / 5,33	22,2 / 5,58	21,5 / 5,91	20,5 / 6,23	19 / 6,54	17,2* / 6,82	15,1* / 6,98	12,7* / 7,05		
	N4 80-315C	132 MB4	9,2		28,8 / 4,63	28,8 / 4,85	28,7 / 5,15	28,6 / 5,45	28,3 / 5,88	27,9 / 6,23	27,4 / 6,58	26,8 / 6,92	25,8 / 7,4	24,6 / 7,85	22,6 / 8,35	20,4* / 8,75	17,8* / 9,05	15* / 9,2		
	N4 80-315B	160 M4	11		32,3 / 5,7	32,3 / 5,9	32,2 / 6,23	32,1 / 6,55	31,9 / 7	31,6 / 7,45	31,2 / 7,85	30,7 / 8,2	29,8 / 8,7	28,8 / 9,2	27 / 9,8	25,1* / 10,3	22,9* / 10,8	20* / 11		
	N4 80-315A	160 L4	15		37,4 / 6,47	37,4 / 6,77	37,3 / 7,3	37,2 / 7,65	37,1 / 8,25	37 / 8,85	36,7 / 9,35	36,3 / 9,8	35,6 / 10,55	34,7 / 11,25	33,2 / 12,1	31,3* / 12,8	29* / 13,5	26,4* / 14		
	N4 80-400C	180 M4	18,5		46,5 / 9,75	46,3 / 10,25	46,1 / 10,85	45,8 / 11,25	45,2 / 11,9	44,5 / 12,55	43,5 / 13,2	42,4 / 13,85	40 / 14,8	37,2 / 15,5	32,5 / 16,5	26,2* / 17,5	18,5* / 18			
	N4 80-400B	180 L4	22		54 / 11,5	53,8 / 11,9	53,6 / 12,5	53,3 / 13,1	53 / 13,95	52,4 / 14,7	51,6 / 15,45	50,6 / 16,15	48,7 / 17,35	46,1 / 18,4	42 / 19,5	36,5* / 20,6	29,5* / 21,55	21* / 22,3		
	N4 80-400A	200 L4	30		61,5 / 12,65	61,4 / 13,2	61,3 / 14	61,1 / 14,7	60,8 / 15,6	60,2 / 16,5	59,4 / 17,4	58,4 / 18,25	56,5 / 19,4	54 / 20,55	50,5 / 22,1	45,5* / 23,5	40* / 24,9	32,5* / 26		

N Standardausführung. P2 Motornennleistung. **H** Gesamtförderhöhe in m. * Maximale vakuummetrische Saughöhe 1-2 m.
B-N Bronze-Ausführung. P3 Leistungsbedarf.

SEITZ KG • Pumpentechnik
Waldenserstr. 23
D- 71277 Rutesheim - Perouse
www.seitz-pumpen.de
Tel.: 07152 / 5 88 87
Tel.: 07152 / 90 113 40
Fax: 07152 / 90 113 50

N4 Normblockpumpe mit axialem Eintritt

Preisliste: **hier klicken** ☞ http://seitzpumpen.homepage.t-online.de/PDF-Dateien/Preisliste/N.pdf ☜

Technische Daten n=1450 1/min

PUMPE MOTOR	P2 kW	Q m³/h	48	54	60	66	75	84	96	108	120	132	150	168	180	192	210
		Q l/min	800	900	1000	1100	1250	1400	1600	1800	2000	2200	2500	2800	3000	3200	3500
N4 100-200C - 100 LB4	3	H m / P3 kW	9,4 / 2,1	9,3 / 2,2	9,2 / 2,3	9,1 / 2,4	8,9 / 2,5	8,5 / 2,6	8 / 2,7	7,3 / 2,8	6,5 / 2,85	5,6 / 2,9	4* / 2,85				
N4 100-200B - 112 M4	4		12 / 2,65	11,9 / 2,8	11,8 / 2,95	11,7 / 3,1	11,5 / 3,3	11,2 / 3,45	10,7 / 3,65	10 / 3,85	9,3 / 3,95	8,4 / 4	6,7* / 3,95	4,5* / 3,8			
N4 100-200A - 132 S4	5,5		15,2 / 3,65	15,2 / 3,85	15,1 / 4	15 / 4,15	14,9 / 4,4	14,7 / 4,6	14,3 / 4,85	13,8 / 5,1	13,1 / 5,3	12,2 / 5,45	10,7* / 5,55	9* / 5,65	7,5* / 5,65	6* / 5,55	
N4 100-250B - 132 MA4	7,5		19,5 / 4,8	19,5 / 5	19,4 / 5,2	19,3 / 5,4	19 / 5,75	18,7 / 6,05	18,2 / 6,4	17,5 / 6,7	16,6 / 7	15,6 / 7,3	13,8* / 7,5	11,7* / 7,5	10* / 7,45	8,4* / 7,35	5,5* / 7,15
N4 100-250A - 132 MB4	9,2		22,3 / 5,5	22,3 / 5,8	22,2 / 6,05	22,1 / 6,25	21,9 / 6,6	21,7 / 6,95	21,2 / 7,35	20,5 / 7,75	19,8 / 8,1	18,8 / 8,35	17,1* / 8,7	15* / 9	13,4* / 9,05	11,7* / 9	8,9* / 8,9
N4 100-315C - 160 M4	11		26,9 / 6,6	26,9 / 7	26,8 / 7,35	26,6 / 7,65	26,2 / 8,1	25,7 / 8,5	24,9 / 9	23,8 / 9,5	22,7 / 9,85	21,3 / 10,2	18,9* / 10,7	15,9* / 10,9	13,7* / 11	11,3* / 11	
N4 100-315B - 160 L4	15		31,5 / 7,8	31,5 / 8,25	31,4 / 8,65	31,3 / 9	31,2 / 9,6	30,8 / 10,2	30,2 / 10,9	29,3 / 11,5	28,2 / 12,1	26,9 / 12,6	24,6* / 13,3	21,8* / 13,9	19,8* / 14,1	17,6* / 14,4	14* / 14,4
N4 100-315A - 180 M4	18,5		36,9 / 9,7	36,9 / 10,2	36,8 / 10,7	36,7 / 11,2	36,6 / 11,9	36,4 / 12,5	36 / 13,3	35,3 / 14,1	34,5 / 14,9	33,4 / 15,6	31,4* / 16,6	29* / 17,4	27,2* / 17,9	25,3* / 18,3	22,2* / 18,75
N4 100-400C - 180 L4	22		41,3 / 11,1	41,2 / 11,8	41,1 / 12,5	41 / 13,2	40,7 / 14	40,4 / 14,8	39,8 / 16	39 / 17	38 / 18	36,5 / 18,9	34* / 20	31* / 21	28,7* / 21,7	26* / 22	
N4 100-400B - 200 L4	30		50,2 / 15,2	50,1 / 16	50 / 16,8	49,9 / 17,4	49,7 / 18,4	49,4 / 19,3	48,8 / 20,6	48 / 21,8	47,1 / 23	46 / 24,2	44* / 25,7	41,3* / 27	39,5* / 27,8	37* / 28,5	33,5* / 29,4
N4 100-400A - 225 S4	37		58,2 / 17,8	58,1 / 18,75	58 / 19,7	57,9 / 20,5	57,8 / 21,7	57,6 / 22,9	57,2 / 24,4	56,3 / 25,9	55,7 / 27,4	54,5 / 28,8	52,7* / 30,9	50,5* / 32,7	49* / 33,85	47* / 35	44* / 36,5

PUMPE MOTOR	P2 kW	Q m³/h	84	96	108	120	132	150	168	180	192	210	240	270	300	330
		Q l/min	1400	1600	1800	2000	2200	2500	2800	3000	3200	3500	4000	4500	5000	5500
N4 125-250E - 132 S4	5,5	H m / P3 kW	11 / 4,2	10,8 / 4,5	10,5 / 4,75	10,1 / 4,95	9,7 / 5,05	9,1 / 5,2	8,3 / 5,35	7,8 / 5,45	7,2 / 5,5	6,2 / 5,5	4,4* / 5,35			
N4 125-250D - 132 MA4	7,5		14 / 5,4	13,9 / 5,7	13,7 / 5,95	13,4 / 6,2	13 / 6,45	12,4 / 6,75	11,6 / 7	11 / 7,1	10,4 / 7,2	9,4 / 7,35	7,4* / 7,4	5,1* / 7,1		
N4 125-250C - 132 MB4	9,2		16,7 / 6,3	16,6 / 6,7	16,4 / 7,1	16,2 / 7,4	15,9 / 7,65	15,4 / 8,05	14,6 / 8,4	14,1 / 8,6	13,5 / 8,75	12,5 / 9	10,4* / 9,2	8,2* / 9,2	5,8* / 9,05	
N4 125-250B - 160 M4	11		19,3 / 7,8	19,2 / 8,25	19,1 / 8,7	18,9 / 9,1	18,7 / 9,45	18,2 / 10	17,5 / 10,35	17 / 10,6	16,3 / 10,85	15,3 / 11,1	13,3* / 11,4	10,9* / 11,45	8,2* / 11,3	
N4 125-250A - 160 L4	15		22,7 / 9,2	22,7 / 9,75	22,6 / 10,3	22,4 / 10,85	22,2 / 11,3	21,8 / 12	21,2 / 12,6	20,8 / 12,95	20,1 / 13,25	19,33 / 13,75	17,4* / 14,3	15* / 14,5	12,4* / 14,55	9,3* / 14,4
N4 125-315C - 180 M4	18,5		27,9 / 11,5	27,8 / 12,15	27,7 / 12,8	27,6 / 13,4	27,2 / 14	26,5 / 14,7	25,6 / 15,4	24,9 / 15,8	24 / 16,2	22,8 / 16,7	20,2* / 17,3	17* / 17,7	13,5* / 18	9,5* / 18
N4 125-315B - 180 L4	22		31,8 / 12,75	31,7 / 13,6	31,6 / 14,45	31,5 / 15,3	31,1 / 15,9	30,6 / 16,8	29,7 / 17,7	29,1 / 18,4	28,5 / 19	27,3 / 19,7	24,9* / 20,6	22* / 21,4	18,5* / 22	14,3* / 22,1
N4 125-315A - 200 L4	30		36,8 / 15,5	36,8 / 16,5	36,7 / 17,5	36,6 / 18,3	36,4 / 19,1	35,9 / 20,4	35,2 / 21,6	34,7 / 22,4	34,2 / 23,1	33,2 / 24,15	31* / 25,6	28,4* / 26,6	25,3* / 27,6	21,6* / 28,45
N4 125-400C - 225 S4	37		45,4 / 19,4	45,3 / 20,7	45,2 / 22	45,1 / 23,3	44,9 / 24,6	44,4 / 26,5	43,7 / 28,2	43 / 29,3	42 / 30,2	40 / 31,4	37* / 33,4	33* / 35	28,5* / 35,9	23,5* / 36,75
N4 125-400B - 225 M4	45		51,4 / 22,9	51,3 / 24,3	51,2 / 25,7	51,1 / 27,1	50,9 / 28,4	50,4 / 30,35	49,7 / 32,2	49 / 33,3	48,2 / 34,4	46,8 / 36	44* / 38,5	40,5* / 41	36* / 43	31,5* / 44,5
N4 125-400A - 250 M4	55		59,2 / 27,8	59,1 / 29,4	59 / 30,9	58,9 / 32,4	58,7 / 33,9	58,2 / 36,2	57,7 / 38,4	57,2 / 39,8	56,7 / 41,2	55,7 / 43,2	53,5* / 46,2	50,5* / 49,2	46,5* / 52,1	42,5* / 54,4

PUMPE MOTOR	P2 kW	Q m³/h	132	150	168	180	192	210	240	270	300	330	360	390	420	450	480
		Q l/min	2200	2500	2800	3000	3200	3500	4000	4500	5000	5500	6000	6500	7000	7500	8000
N4 150-315D - 180 M4	18,5	H m / P3 kW	22,8 / 13,8	22,6 / 14,5	22,3 / 15	22 / 15,4	21,7 / 15,75	21,1 / 16,2	20 / 16,9	18,6 / 17,6	17 / 18	15,1 / 18,35	13 / 18,45	10,6* / 18,4	8* / 18,15		
N4 150-315C - 180 L4	22		25,6 / 15,6	25,4 / 16,44	25,1 / 17,2	24,9 / 17,65	24,7 / 18,1	24,2 / 18,8	23,3 / 19,7	22 / 20,6	20,4 / 21,3	18,5 / 21,75	16,5 / 22	14,1* / 22	11,6* / 22	8,9* / 21,65	
N4 150-315B - 200 L4	30		30,6 / 19	30,6 / 20	30,5 / 21	30,3 / 21,6	30,1 / 22,15	29,7 / 23	29 / 24,35	27,9 / 25,7	26,5 / 26,6	24,9 / 27,5	23 / 28,1	20,8* / 28,7	18,3* / 28,9	15,4* / 29	
N4 150-315A - 225 S4	37		35,6 / 23,1	35,6 / 24,4	35,5 / 25,7	35,4 / 26,5	35,3 / 27,2	35,2 / 28,3	34,6 / 30	33,7 / 31,6	32,5 / 33,1	31 / 34,3	29,2 / 35,4	27,1* / 36,3	24,7* / 37	21,8* / 37,5	18,5* / 37,8
N4 150-400C - 225 M4	45		45 / 27,9	44,9 / 29,65	44,7 / 31,4	44,5 / 32,6	44 / 33,8	43,5 / 35,3	42,5 / 37,7	40,5 / 39,7	38,5 / 41,3	36 / 42,7	33,5 / 43,8	30,5* / 44,1	27* / 44,1	23,5* / 44	19,5* / 43
N4 150-400B - 250 M4	55		50,8 / 31,4	50,7 / 33,6	50,5 / 35,8	50,3 / 36,9	50 / 38,2	49,5 / 40	48,5 / 42,8	47 / 45,5	45 / 47,7	43 / 49,8	40,5 / 51,5	38* / 53	35* / 54,1	32* / 54,6	28,5* / 54,8
N4 150-400A - 280 S4	75		58,8 / 38,2	58,7 / 40,7	58,6 / 42,8	58,5 / 44,35	58,3 / 45,7	57,9 / 48	57 / 51,5	55,5 / 54,4	54 / 57,1	52 / 59,7	49,5 / 62	47* / 64,2	44* / 66	41* / 67,5	37,5* / 68,4

P2 Motornennleistung. P3 Leistungsbedarf. H Gesamtförderhöhe in m. * Maximale vakuummetrische Saughöhe 1-2 m.

SEITZ KG • Pumpentechnik
Waldenserstr. 23
D- 71277 Rutesheim - Perouse
www.seitz-pumpen.de
Tel.: 07152 / 5 88 87
Tel.: 07152 / 90 113 40
Fax: 07152 / 90 113 50

Normblockpumpe mit axialem Eintritt **N, N4**

Preisliste: **hier klicken** ☞ http://seitzpumpen.homepage.t-online.de/PDF-Dateien/Preisliste/N.pdf ☜

Abmessung und Gewicht

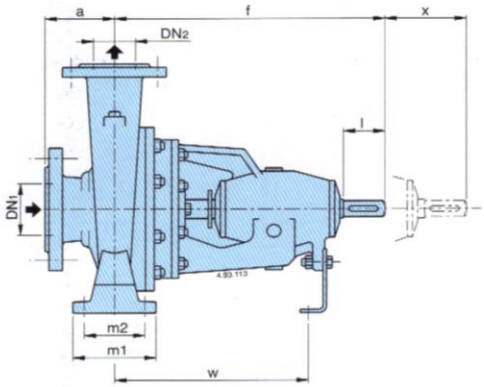

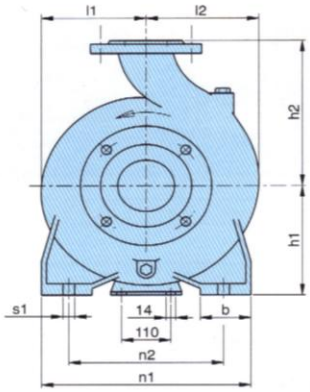

Wellenende ISO 775 Paßfeder DIN 6885

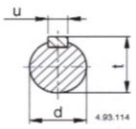

mm			
d	l	u	t
24 j6	50	8	27
32 k6	80	10	35
42 k6	110	12	45

Flansche PN 10, EN 1092-2

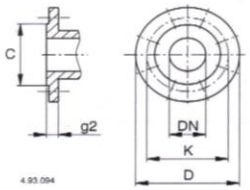

mm						
DN	C	K	D	Löcher		g2
				N°	Ø	
32	76	100	140	4	19	18
40	84	110	150	4	19	18
50	99	125	165	4	19	20
65	118	145	185	4	19	20
80	132	160	200	8	19	22
100	156	180	220	8	19	24
125	184	210	250	8	19	24
150	211	240	285	8	23	26
200	266	295	340	8	23	30

N n = 2900 1/min
N4 n = 1450 1/min

TYP	mm																	kg
	DN1	DN2	a	f	h1	h2	l1	l2	m1	m2	n1	n2	b	s1	d	w	x	
N, N4 32-125	50	32	80	360	112	140	93	97	100	70	190	140	50	14	24	260	100	30,7
N, N4 32-160					132	160	120	120			240	190						38,2
N, N4 32-200					160	180	140	140										44,8
N, N4 40-125	65	40	80	360	112	140	100	113	100	70	210	160	50	14	24	260	100	34,1
N, N4 40-160					132	160	119	119			240	190						40
N, N4 40-200			100		160	180	140	140			265	212						48,5
N, N4 40-250					180	225	175	175	125	95	320	250	65					62,3
N, N4 50-125	65	50	100	360	132	160	121	137	100	70	240	190	50	14	24	260	100	44
N, N4 50-160					160	180	127	141			265	212						45,8
N, N4 50-200						200	140	153										52,3
N, N4 50-250					180	225	175	175	125	95	320	250	65					64,4
N 50M																		66
N, N4 65-125	80	65	100	360	160	180	134	155	125	95	280	212	65	14	24	260	100	51,6
N, N4 65-160						200	150	172										52,5
N, N4 65-200					180	225	155	175			320	250					140	60
N, N4 65-250				470	200	250	175	190	160	120	360	280	80	18	32	340		95,5
N4 65-315			125		225	280	220	220			400	315						136
N, N4 80-160	100	80	125	360	180	225	165	193	125	95	320	250	65	14	24	260	140	63
N, N4 80-200						250	170	194			345	280						90,5
N, N4 80-250				470	200	280	191	210	160	120	400	315	80	18	32	340		112
N4 80-315					250	315	220	232										139,5
N4 80-400 (1	125	80	125	530	280	355	268	268	160	120	435	355	80	18	42	370	140	202
N, N4 100-200	125	100	125	470	200	280	180	212	160	120	360	280	80	18	32	340	140	102
N, N4 100-250			140		225		205	233			400	315						121,5
N4 100-315					250	315	230	250										151,5
N4 100-400				530	280	355	268	280	200	150	500	400	100	22	42	370		211,5
N4 125-250	150	125	140	470	250	355	235	268	160	120	400	315	80	18	32	340	140	140
N4 125-315				530	280		247	278	200	150	500	400	100	22	42	370		198
N4 125-400					315	400	280	305										232
N4 150-315	200	150	160	530	280	400	260	298	200	150	550	450	100	22	42	370	140	213
N4 150-400					315	450	295	328										262

SEITZ KG • Pumpentechnik
Waldenserstr. 23
D- 71277 Rutesheim - Perouse
www.seitz-pumpen.de
Tel.: 07152 / 5 88 87
Tel.: 07152 / 90 113 40
Fax: 07152 / 90 113 50

N, N4 Normblockpumpe mit axialem Eintritt

Preisliste: **hier klicken** ☞ http://seitzpumpen.homepage.t-online.de/PDF-Dateien/Preisliste/N.pdf ☜

n = 2900 1/min

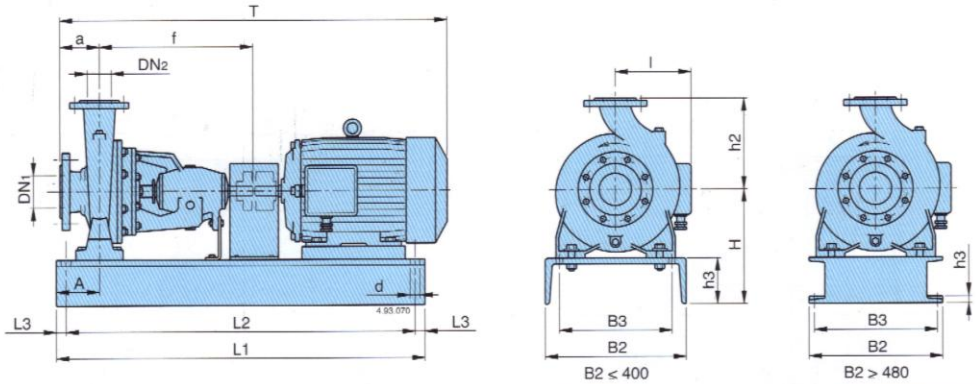

PUMPE	MOTOR	kW	mm DN1	DN2	a	f	H	h2	L1	L2	L3	B2	B3	A	h3	d	T≈	l≈
N 32-125	- 71 B2	0,55	50	32	80	360	197	140	780	750	15	240	180	90	85	14	685	110
	- 80 A2	0,75															715	132
	- 80 B2	1,1																
	- 90 S2	1,5															740	144
N 32-160	- 90 S2	1,5	50	32	80	360	217	160	780	750	15	240	180	90	85	14	740	144
	- 90 L2	2,2															765	
	- 100 L2	3															815	165
N 32-200	- 90 L2	2,2	50	32	80	360	245	180	780	750	15	240	180	90	85	14	765	144
	- 100 L2	3															815	165
	- 112 M2	4															835	180
	- 132 SA2	5,5					260		880	850		300	240	100	100		895	205
N 40-125	- 80 B2	1,1	65	40	80	360	197	140	780	750	15	240	180	90	85	14	715	132
	- 90 S2	1,5															740	144
	- 90 L2	2,2															765	
N 40-160	- 90 L2	2,2	65	40	80	360	217	160	780	750	15	240	180	90	85	14	765	144
	- 100 L2	3															815	165
	- 112 M2	4															835	180
N 40-200	- 112 M2	4	65	40	100	360	260	180	880	850	15	300	240	100	100	14	855	180
	- 132 SA2	5,5															915	205
	- 132 SB2	7,5																
N 40-250	- 132 MA2	9,2	65	40	100	360	280	225	880	850	15	350	290	100	100	14	955	205
	- 160 MA2	11															1060	250
	- 160 MB2	15							1020	990								
N 50-125	- 90 L2	2,2	65	50	100	360	217	160	780	750	15	240	180	90	85	14	785	144
	- 100 L2	3															835	165
	- 112 M2	4															855	180
N 50-160	- 132 SA2	5,5	65	50	100	360	260	180	880	850	15	300	240	100	100	14	915	205
	- 132 SB2	7,5																
N 50-200	- 132 MA2	9,2	65	50	100	360	260	200	880	850	15	300	240	100	100	14	955	205
	- 160 MA2	11							1020	990		350	290				1060	250
N 50-250	- 160 MA2	11	65	50	100	360	280	225	1020	990	15	350	290	100	100	14	1060	250
	- 160 MB2	15																
	- 160 L2	18,5															1100	
N 50 M	- 160 MA2	11	65	50	100	360	280	225	1020	990	15	350	290	100	100	14	1060	250
	- 160 MB2	15																
	- 160 L2	18,5															1100	
N 65-125	- 112 M2	4	80	65	100	360	260	180	880	850	15	300	240	100	100	14	855	180
	- 132 SA2	5,5															915	205
	- 132 SB2	7,5																
N 65-160	- 132 SA2	5,5	80	65	100	360	260	200	880	850	15	300	240	100	100	14	915	205
	- 132 SB2	7,5																
	- 132 MA2	9,2															955	
	- 160 MA2	11							1020	990		350	290				1060	250
	- 160 MB2	15																
N 65-200	- 160 MB2	15	80	65	100	360	280	225	1020	990	15	350	290	100	100	14	1060	250
	- 160 L2	18,5															1100	
	- 180 M2	22							1140	1110								270
N 65-250	- 180 M2	22	80	65	100	470	310	250	1230	1190	20	400	340	130	110	18	1235	270
	- 200 LA2	30															1335	290
	- 200 LB2	37																
N 80-160	- 132 SB2	7,5	100	80	125	360	280	225	880	850	15	350	290	100	100	14	940	205
	- 132 MA2	9,2															980	
	- 160 MA2	11							1020	990							1085	250
	- 160 MB2	15																
	- 160 L2	18,5															1125	
N 80-200	- 180 M2	22	100	80	125	470	280	250	1140	1110	15	350	290	100	100	14	1260	270
	- 200 LA2	30					310		1230	1190	20	400	340	130	110	18	1360	290
N 80-250	- 180 M2	22	100	80	125	470	310	280	1230	1190	20	400	340	130	110	18	1260	270
	- 200 LA2	30															1360	290
	- 200 LB2	37																
N 80-250	- 225 M2	45	100	80	125	470	385	280	1250	840	205	480	430	90	20	24	1400	320
	- 250 M2	55					415										1515	355
N 100-200	- 160 L2	18,5	125	100	125	470	310	280	1230	1190	20	400	340	130	110	18	1235	250
	- 180 M2	22															1260	270
	- 200 LA2	30															1360	290
	- 200 LB2	37																
N 100-200	- 225 M2	45	125	100	125	470	385	280	1250	840	205	480	430	90	20	24	1400	320
N 100-250	- 250 M2	55	125	100	140	470	415	280	1250	840	205	480	430	90	20	24	1530	355
	- 280 S2	75					505		1400	940	230	510	450				1620	390

SEITZ KG • Pumpentechnik
Waldenserstr. 23
D- 71277 Rutesheim - Perouse
www.seitz-pumpen.de
Tel.: 07152 / 5 88 87
Tel.: 07152 / 90 113 40
Fax: 07152 / 90 113 50

Preisliste: **hier klicken** ☞ http://seitzpumpen.homepage.t-online.de/PDF-Dateien/Preisliste/N.pdf ☜

Abmessung und Gewicht

N4 n= 1450 1/min

PUMPE	MOTOR	kW	mm															
			DN1	DN2	a	f	H	h2	L1	L2	L3	B2	B3	A	h3	d	T	l
N4 32-125	- 71 A4	0,25	50	32	80	360	197	140	780	750	15	240	180	90	85	14	685	110
	- 71 A4	0,25																
	- 71 A4	0,25																
N4 32-160	- 71 B4	0,37	50	32	80	360	217	160	780	750	15	240	180	90	85	14	685	110
	- 71 B4	0,37																
N4 32-200	- 80 A4	0,55	50	32	80	360	245	180	780	750	15	240	180	90	85	14	715	132
	- 80 B4	0,75																
N4 40-125	- 71 A4	0,25	65	40	80	360	197	140	780	750	15	240	180	90	85	14	685	110
	- 71 B4	0,37																
	- 71 B4	0,37																
N4 40-160	- 71 B4	0,37	65	40	80	360	217	160	780	750	15	240	180	90	85	14	685	110
	- 80 A4	0,55															715	132
	- 80 B4	0,75																
N4 40-200	- 90 S4	1,1	65	40	100	360	260	180	880	850	15	300	240	100	100	14	760	144
	- 90 S4	1,1																
N4 40-250	- 90 L4	1,5	65	40	100	360	280	225	880	850	15	350	290	100	100	14	785	144
	- 100 LA4	2,2															835	165
	- 100 LB4	3																
N4 50-125	- 71 B4	0,37	65	50	100	360	217	160	780	750	15	240	180	90	85	14	705	110
	- 80 A4	0,55															735	132
	- 80 B4	0,75																
N4 50-160	- 90 S4	1,1	65	50	100	360	260	180	880	850	15	300	240	100	100	14	760	144
	- 90 S4	1,1																
N4 50-200	- 90 S4	1,1	65	50	100	360	260	200	880	850	15	300	240	100	100	14	760	144
	- 90 L4	1,5															785	
	- 100 LA4	2,2															835	165
N4 50-250	- 100 LA4	2,2	65	50	100	360	280	225	880	850	15	350	290	100	100	14	835	165
	- 100 LB4	3																
	- 112 M4	4															855	180
N4 65-125	- 80 B4	0,75	80	65	100	360	260	180	880	850	15	300	240	100	100	14	735	132
	- 80 B4	0,75																
	- 90 S4	1,1															760	144
N4 65-160	- 90 S4	1,1	80	65	100	360	260	200	880	850	15	300	240	100	100	14	760	144
	- 90 S4	1,1																
	- 90 L4	1,5															785	
N4 65-200	- 100 LA4	2,2	80	65	100	360	280	225	880	850	15	350	290	100	100	14	835	165
	- 100 LB4	3																
N4 65-250	- 112 M4	4	80	65	100	470	310	250	1030	990	20	400	340	130	110	18	965	180
	- 132 S4	5,5															1025	205
N4 65-315	- 132 S4	5,5	80	65	125	470	335	280	1030	990	20	400	340	130	110	18	1050	205
	- 132 MA4	7,5															1090	
	- 132 MB4	9,2																
N4 80-160	- 90 S4	1,1	100	80	125	360	280	225	880	850	15	350	290	100	100	14	785	144
	- 90 L4	1,5															810	
	- 100 LA4	2,2															860	165
N4 80-200	- 100 LA4	2,2	100	80	125	470	280	250	1020	990	15	350	290	100	100	14	970	165
	- 100 LB4	3																
	- 112 M4	4															990	180
N4 80-250	- 112 M4	4	100	80	125	470	310	280	1030	990	20	400	340	130	110	18	990	180
	- 132 S4	5,5															1050	205
	- 132 MA4	7,5															1090	
N4 80-315	- 132 MB4	9,2	100	80	125	470	360	315	1030	990	20	400	340	130	110	18	1090	205
	- 160 M4	11							1230	1190							1195	250
	- 160 L4	15															1235	
N4 80-400	- 180 M4	18,5	125	80	125	530	445	355	1250	840	205	480	430	110	20	24	1320	270
	- 180 L4	22															1360	
	- 200 L4	30															1420	290
N4 100-200	- 100 LB4	3	125	100	125	470	310	280	1030	990	20	400	340	130	110	18	970	165
	- 112 M4	4															990	180
	- 132 S4	5,5															1050	205
N4 100-250	- 132 MA4	7,5	125	100	140	470	335	280	1030	990	20	400	340	130	110	18	1105	205
	- 132 MB4	9,2																
N4 100-315	- 160 M4	11	125	100	140	470	360	315	1230	1190	20	400	340	130	110	18	1210	250
	- 160 L4	15															1250	
	- 180 M4	18,5															1275	270
N4 100-400	- 180 L4	22	125	100	140	530	445	355	1250	840	205	480	430	110	20	24	1375	270
	- 200 L4	30															1435	290
	- 225 S4	37															1480	320
N4 125-250	- 132 S4	5,5	150	125	140	470	360	355	1030	990	20	400	340	130	110	18	1065	205
	- 132 MA4	7,5															1105	
	- 132 MB4	9,2																
	- 160 M4	11							1230	1190							1210	250
	- 160 L4	15															1250	
N4 125-315	- 180 M4	18,5	150	125	140	530	445	355	1250	840	205	480	430	110	20	24	1335	270
	- 180 L4	22															1375	
	- 200 L4	30															1435	290
N4 125-400	- 225 S4	37	150	125	140	530	480	400	1250	840	205	480	430	110	20	24	1480	320
	- 225 M4	45															1510	
	- 250 M4	55					540		1400	940	230	510	450				1590	355
N4 150-315	- 180 M4	18,5	200	150	160	530	445	400	1250	840	205	480	430	110	20	24	1355	270
	- 180 L4	22															1395	
	- 200 L4	30															1455	290
	- 225 S4	37															1500	320
N4 150-400	- 225 M4	45	200	150	160	530	480	450	1250	840	205	480	430	110	20	24	1530	320
	- 250 M4	55					540		1400	940	230	510	450				1610	355
	- 280 S4	75															1700	390

SEITZ KG • Pumpentechnik
Waldenserstr. 23
D- 71277 Rutesheim - Perouse
www.seitz-pumpen.de
Tel.: 07152 / 5 88 87
Tel.: 07152 / 90 113 40
Fax: 07152 / 90 113 50